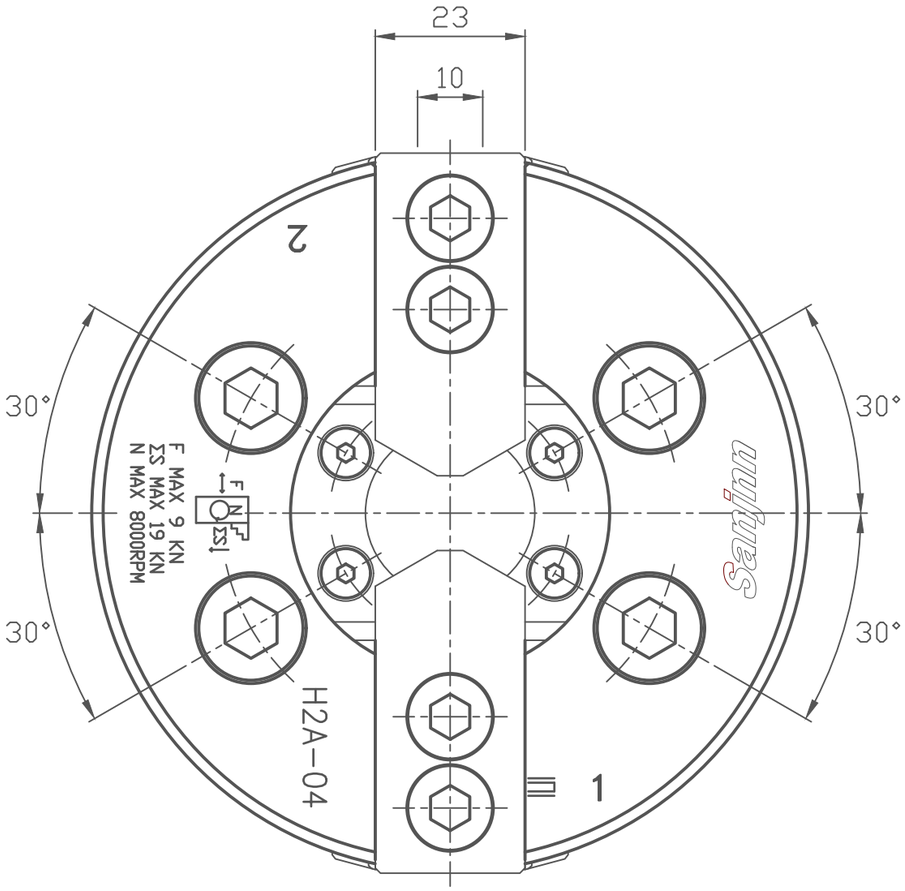

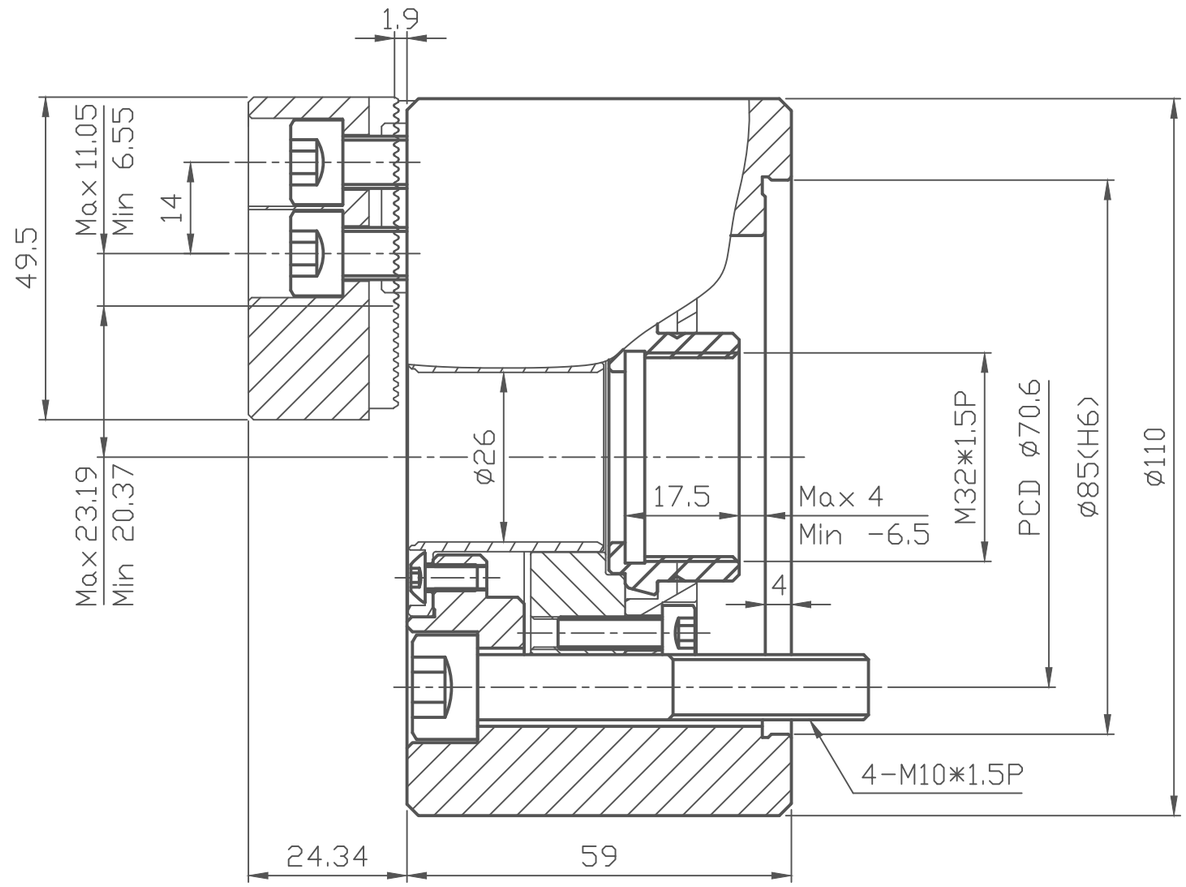

通孔直徑 Thru-Hole(Diameter)	mm	ψ26
柱塞行程 Plunger Stroke	mm	10
爪行程(直徑) Jaw Stroke(Diameter)	mm	ψ5.4
最高迴轉速 Max.Speed	r.p.m.(min^{-1})	8000
最大拉力 Max.Pull Force	kgf	920
	KN	9
最大靜夾持力 Max.Gripping Force	kgf	1930
	KN	19
最大設定油壓壓力 Max. Hydr. Pressure	kgf/cm^2	15.5
	MPa	1.5

Sanjnn

日期	25.4.1	機種	H2A-04
單位	mm		
投影		件名	組立圖
比例	1:1	圖號	