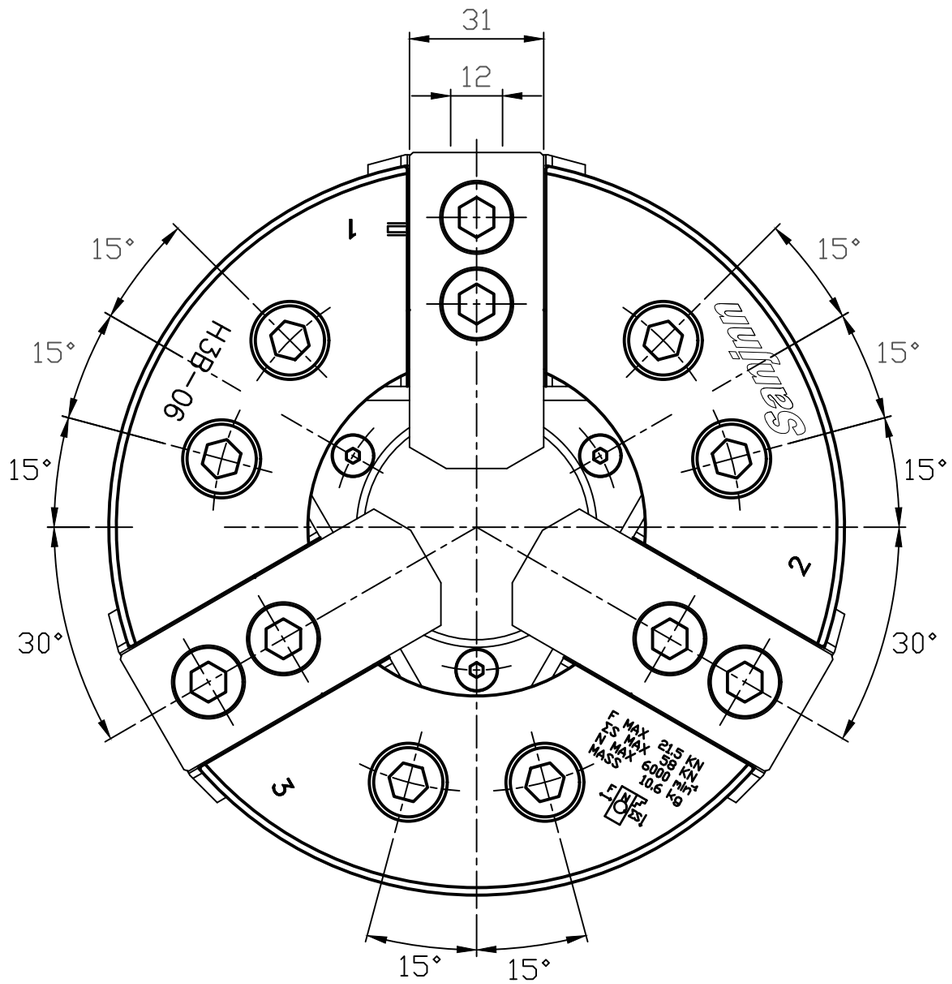

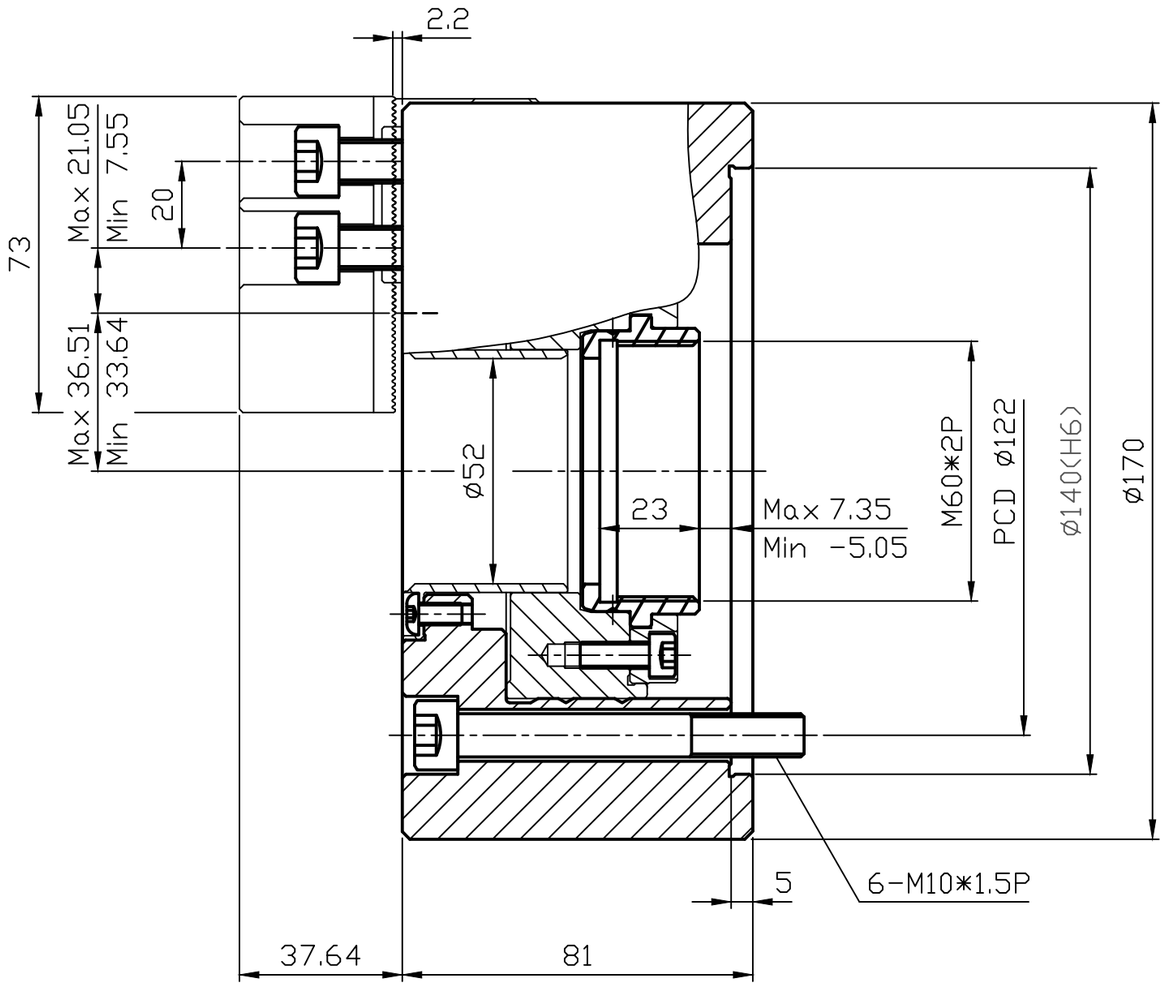

通孔直徑 Thru-Hole(Diameter)	mm	ψ52
柱塞行程 Plunger Stroke	mm	12
爪行程(直徑) Jaw Stroke(Diameter)	mm	ψ5.5
最高迴轉速 Max.Speed	r.p.m.(min^{-1})	6000
最大拉力 Max.Pull Force	kgf	2200
	KN	21.5
最大靜夾持力 Max.Gripping Force	kgf	5900
	KN	58
最大設定油壓壓力 Max. Hydr. Pressure	kgf/cm^2	21
	MPa	2.0

Sanjnn

日期	25/3/31	機種	H3B-06
單位	mm		
投影		件名	組立圖
比例	1:1.5	圖號	