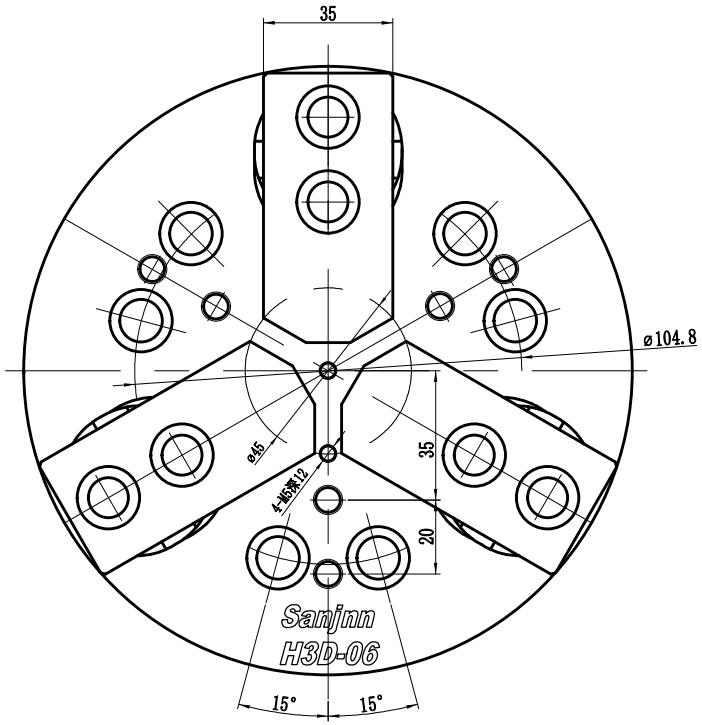

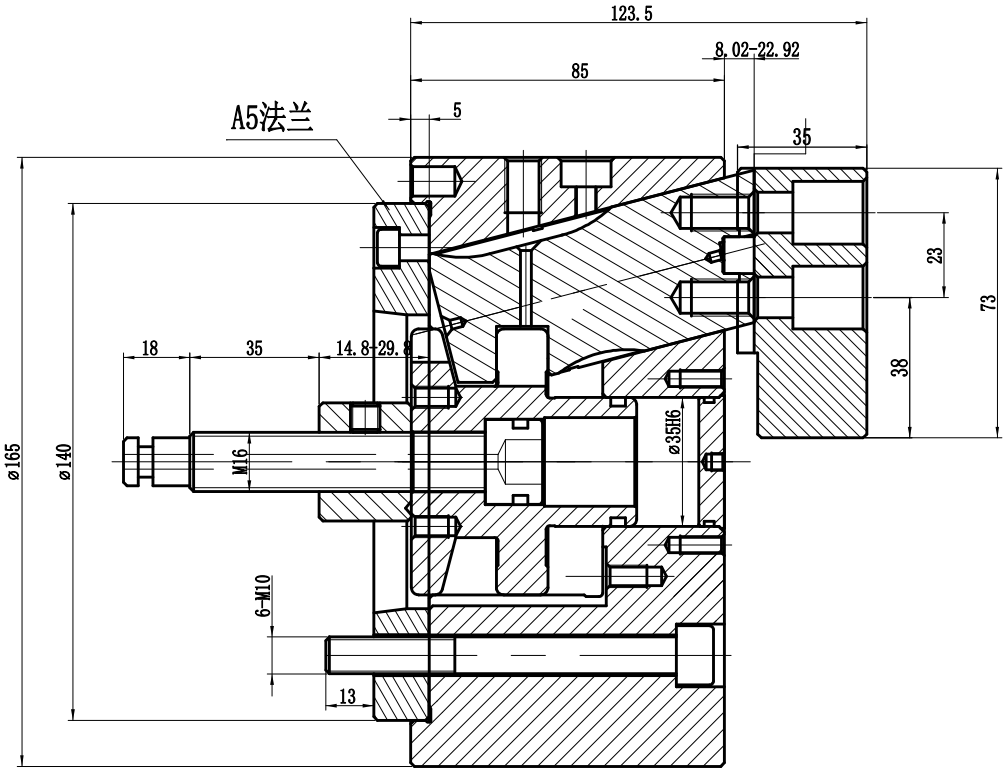

H3D-06基本参数		
楔心行程	mm	15
爪行程（直径）	mm	7.8
通孔直径	mm	
夹紧范围	mm	22-165
最高转速	r/min	3500
许用推力	KN(kgf)	9(910)
最大夹紧力	KN(kgf)	25(2550)
最大油压力	MPa(kgf/cm²)	2.5(25)

标记	处数	分区	更改文件号	签字	日期		
设计	柳俊	15.11.13	标准化			阶段标记	重量	比例
绘图								
审核								
工艺			批准			共 张	第 张	

H3D-06

斜拉式气密动力卡盘

描图	
描校	
底图号	
装订号	
版本号	A/1

www.sanjnn.com